СЕРВИС

РАСЧЕТ УСИЛИЯ И ТОЧЕК КРЕПЛЕНИЯ ГАЗОВЫХ ПРУЖИН

Масса люка (иллюминатора)	m		кг
Центр тяжести люка (иллюминатора)	S1 S2		мм мм
Желаемое усилие, прикладываемое рукой при открытии люка (иллюминатора)			Н
Длинна люка / Расстояние до желаемой точки приложения усилия при открытии люка (иллюминатора)	Al3		мм
Стартовый угол закрытого люка (иллюминатора)	b		°
Угол открытого люка (иллюминатора)	a		°
Количество пружин			шт
Толщина стены (перекрытия)	Al4		мм
Нужен дополнительный грязесъёмник			
Нужен дополнительный фиксатор			
Нужна дополнительная защитная трубка			

ВЫБЕРИТЕ СХЕМУ РАСЧЁТА УСИЛИЯ

Схема 1 ☐ Схема 2 ☐ Схема 3 ☐ Схема 4 ☐

ВЫБЕРИТЕ УДОБНУЮ ДЛЯ ВАС КОНФИГУРАЦИЮ



РЕЗУЛЬТАТ РАСЧЁТА

Расстояния до точки крепления пружины к стене (перекрытию)	X		Y		мм
Расстояние от оси поворота люка до точки крепления пружины к люку	Al1				мм
Расстояние от оси люка до точки крепления пружины	Al2				мм
Количество пружин					шт
Код подобранной пружины					
Код наконечника на цилиндр					
Код наконечника на шток					
Код кронштейна на цилиндр					
Код кронштейна на шток					
Код фиксатора					
Код дополнительного грязесъёмника					

ОГРАНИЧЕНИЕ ОТВЕТСТВЕННОСТИ

- Все расчеты делаются исключительно в ознакомительных целях и носят только информационный характер, в конкретных условиях эксплуатации пружин возможны отклонения от расчета.
- Произведенные расчеты сделаны для помощи нашим клиентам (техническим специалистам проектирующим конструкции).
- Произведенные расчеты перед применением и использование газовых пружин, должны быть проверены заказчиком, потому что различные ситуации реальной эксплуатации наших продуктов не могут быть сымитированы нами, и поведение продуктов может отличаться от случая к случаю.
- Ответственность за расчеты усилия и точек крепления газовых пружин принимает на себя наш заказчик, ООО «КДП» и дилеры ООО «КДП» ответственности за произведенные расчеты не несут.
- Высокое ускорение или скорость во время растягивания или сжатия не должны приводить к перегрузке пружин.
- Если газовые пружины установлены в устройствах, где их отказ будет означать опасность для здоровья или жизни, необходимо использовать дополнительные блокирующие механизмы.
- Избегайте прогиба штока. Для газовых пружин с большим ходом штока требуется дополнительные направляющие или специальные подшипники, чтобы избежать изгибания и поломки продукта, следует избегать не аксиальных сил.
- На газовые пружины не должны прикладываться тяговые усилия.
- При эксплуатации газовых пружины не должны увеличиваться их размеры больше номинальных при выдвинутом штоке, и не должны уменьшаться их размеры меньше минимальных при сжатом штоке.
- Газовые пружины могут использоваться в качестве ограничителя. Однако нагрузка на растяжение или сжатие не должна превышать номинальную силу + 30%. Следует избегать торсионных или поперечных сил. Там, где это возможно, следует использовать физические упоры, ограничивающие удлиненные и сжатые длины изделий до 5 мм от их максимальной закрытой и открытой длины.
- Монтаж и демонтаж газовых пружин должен выполняться в соответствии с правилами техники безопасности.

СХЕМА ЛЮК 1

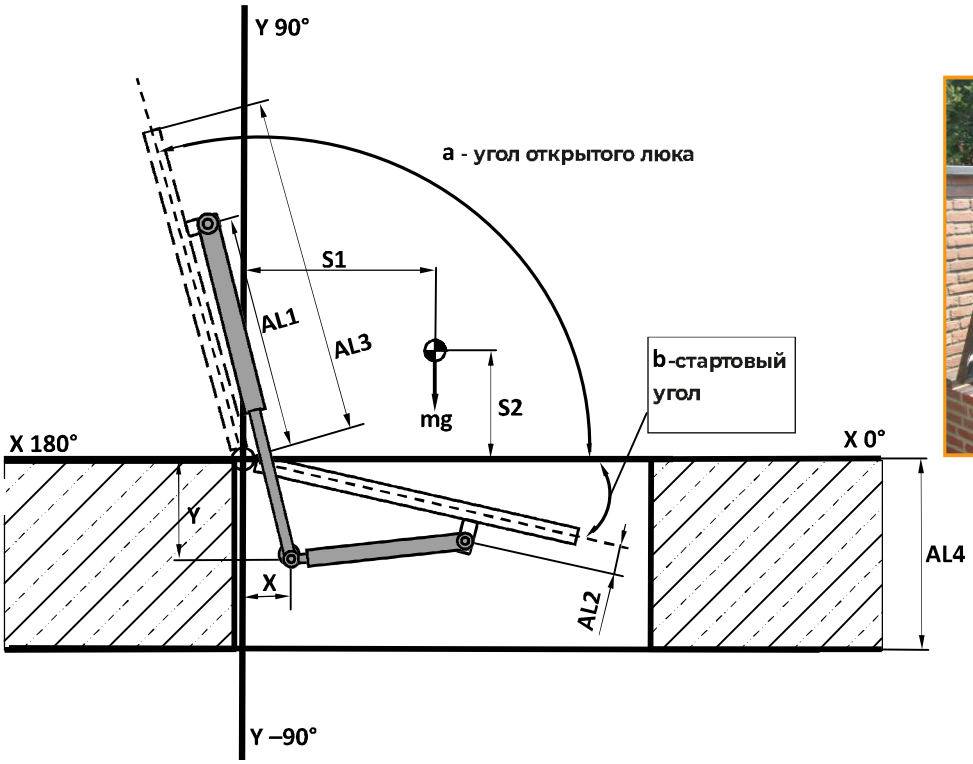



СХЕМА ЛЮК 2

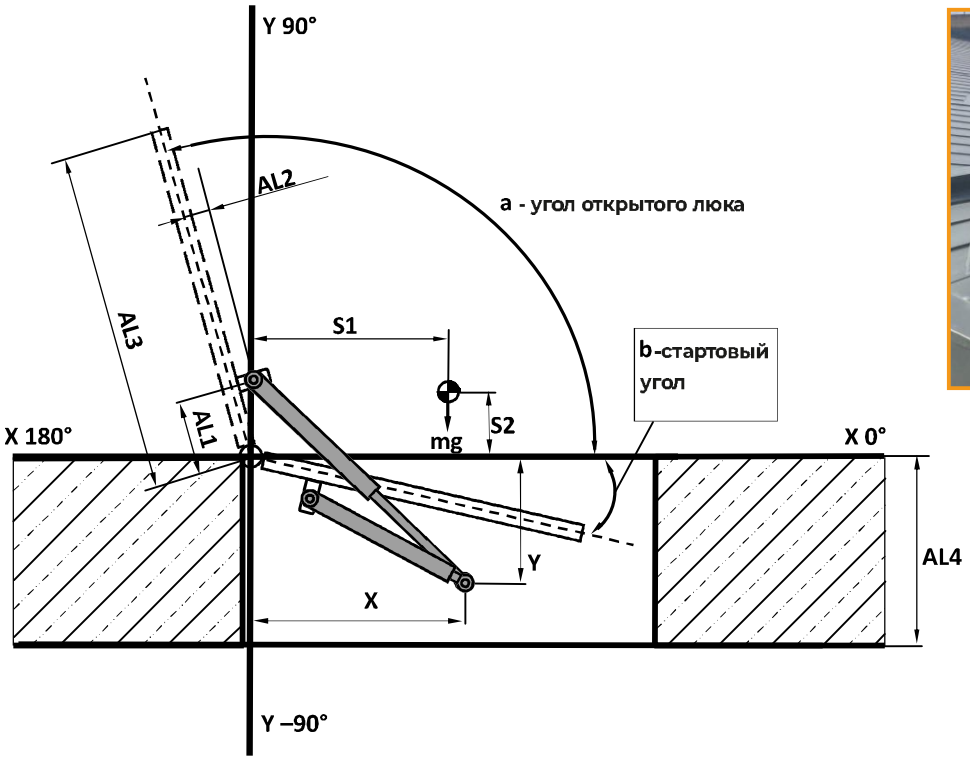



СХЕМА ПОТОЛОЧНЫЙ ЛЮК 3

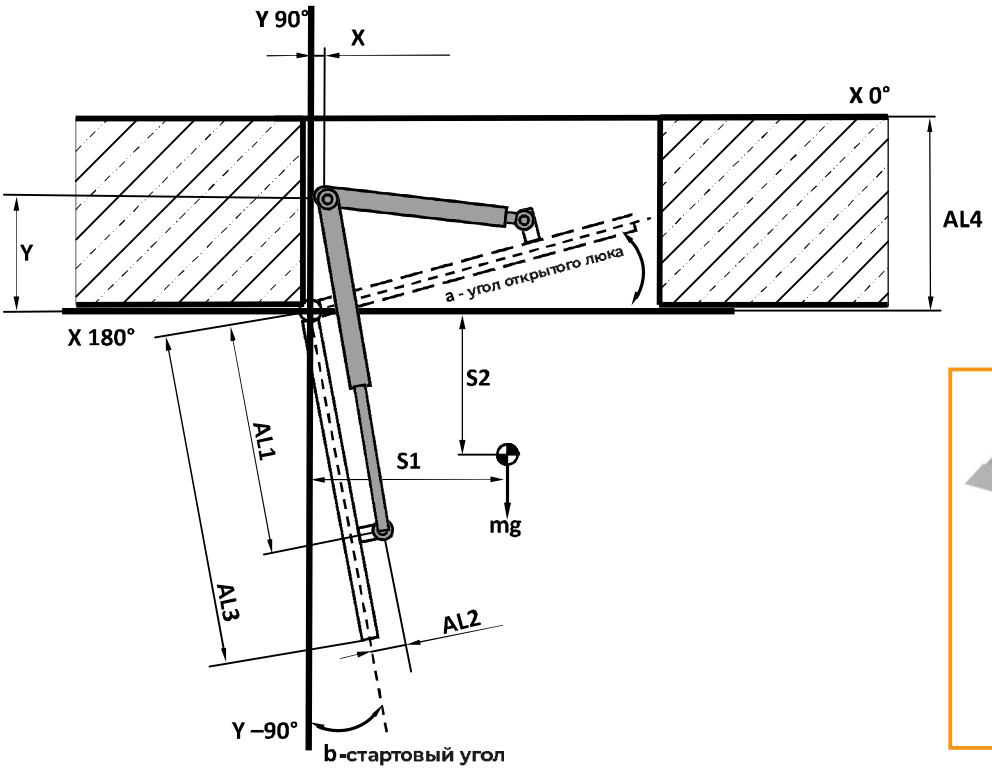



СХЕМА ИЛЛЮМИНАТОР 4

