КРОНШТЕЙНЫ КРЕПЛЕНИЯ ГАЗОВЫХ ПРУЖИН

BRK-032

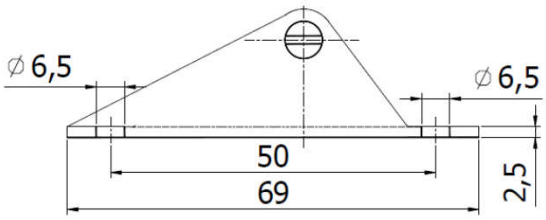

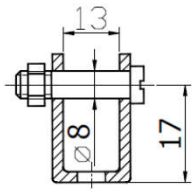















BRK-032	PLSE-1-B TDN-520 TDN-525	ПРУЖИНА 6-15	PLSE-1-B TDN-520 TDN-525	BRK-032
BRK-032	PLSE-1-B TDN-520 TDN-525	ПРУЖИНА 8-18	PLSE-1-B TDN-520 TDN-525	BRK-032
BRK-032	TDN-532 TDN-528	ПРУЖИНА 10-22	TDN-532 TDN-528	BRK-032

КДП
Комплектующие для промышленности

BRK-015

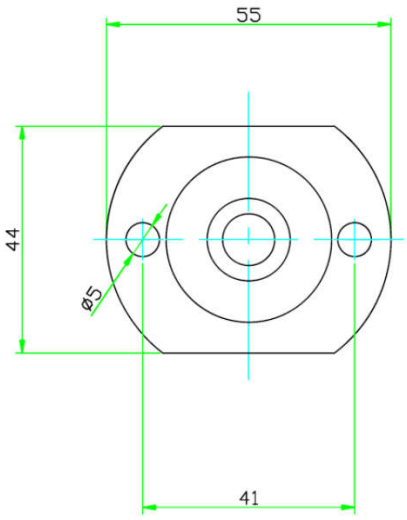

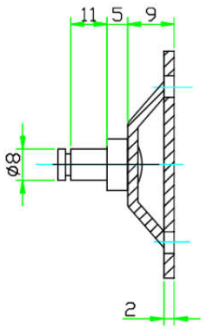













BRK-015	PLSE-1-B TDN-520 TDN-525	ПРУЖИНА 6-15	PLSE-1-B TDN-520 TDN-525	BRK-015
BRK-015	PLSE-1-B TDN-520 TDN-525	ПРУЖИНА 8-18	PLSE-1-B TDN-520 TDN-525	BRK-015
BRK-015	TDN-532 TDN-528	ПРУЖИНА 10-22	TDN-532 TDN-528	BRK-015

КДП
Комплектующие для промышленности

BRK-012

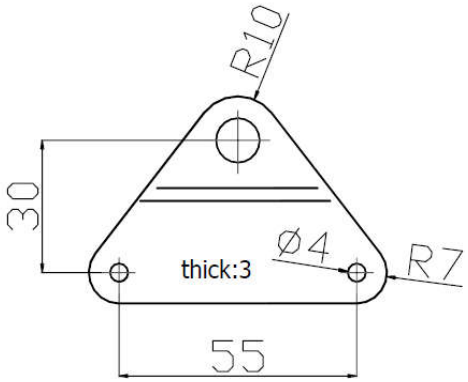

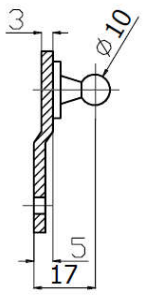











BRK-012	HTS-2 HTS-2-21 PLA-1 PLS-4 ORN-2	ПРУЖИНА 6-15	HTS-2 HTS-2-21 PLA-1 PLS-4 ORN-2	BRK-012
BRK-012	HTS-2 HTS-2-21 PLA-1 PLS-4 ORN-2	ПРУЖИНА 8-18	HTS-2 HTS-2-21 PLA-1 PLS-4 ORN-2	BRK-012
BRK-012	HTS-2-88 PLA-1-M8 PLS4-08	ПРУЖИНА 10-22	HTS-2-88 PLA-1-M8 PLS4-08	BRK-012

BRK-013

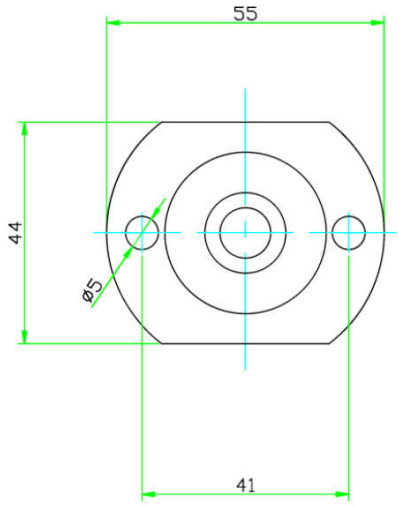

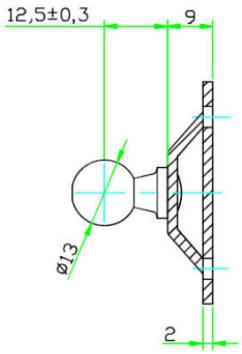











BRK-013	HTS-3 HTS3-2588 ORN-3	ПРУЖИНА 10-22	HTS-3 HTS3-2588 ORN-3	BRK-013

BRK-080

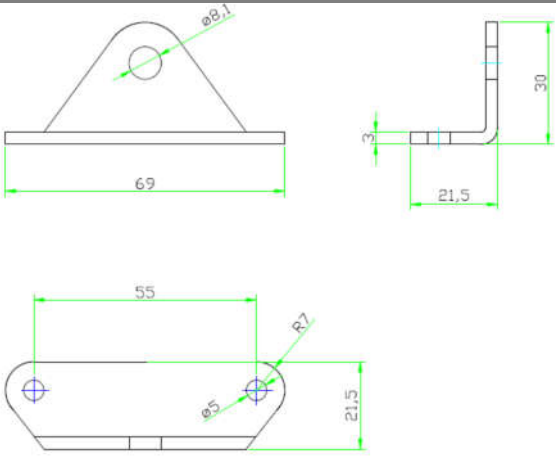























BRK-080	TOR3-13 HTS-2 HTS-2-21 PLA-1 PLS-4 ORN-2	ПРУЖИНА 6-15	TOR3-13 HTS-2 HTS-2-21 PLA-1 PLS-4 ORN-2	BRK-080
BRK-080	TOR3-13 HTS-2 HTS-2-21 PLA-1 PLS-4 ORN-2	ПРУЖИНА 8-18	TOR3-13 HTS-2 HTS-2-21 PLA-1 PLS-4 ORN-2	BRK-080
BRK-080	HTS-2-88 HTS-3 HTS3-2588 TO-7 TOC-7 TOR3-13 PLA-1-M8 PLS4-08	ПРУЖИНА 10-22	HTS-2-88 HTS-3 HTS3-2588 TO-7 TOC-7 TOR3-13 PLA-1-M8 PLS4-08	BRK-080

КДП
Комплектующие для промышленности