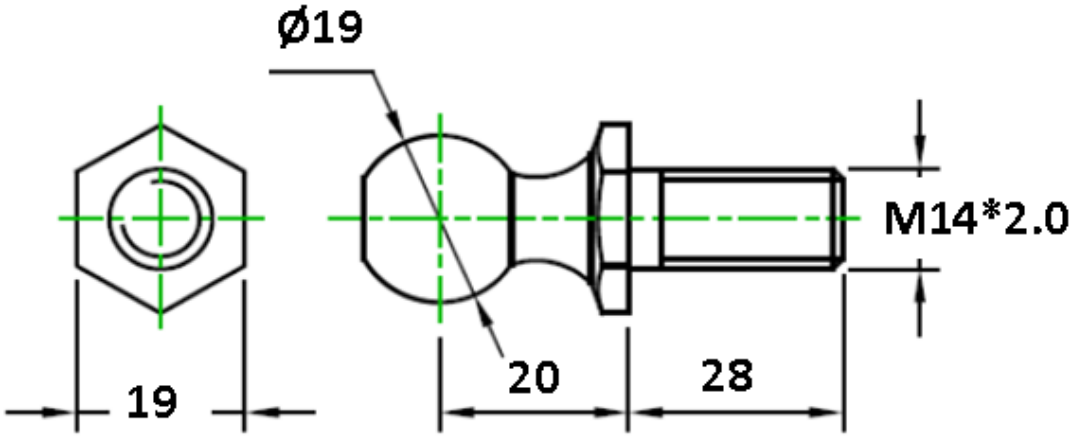
Ø19
M14*2.0
19
20
28