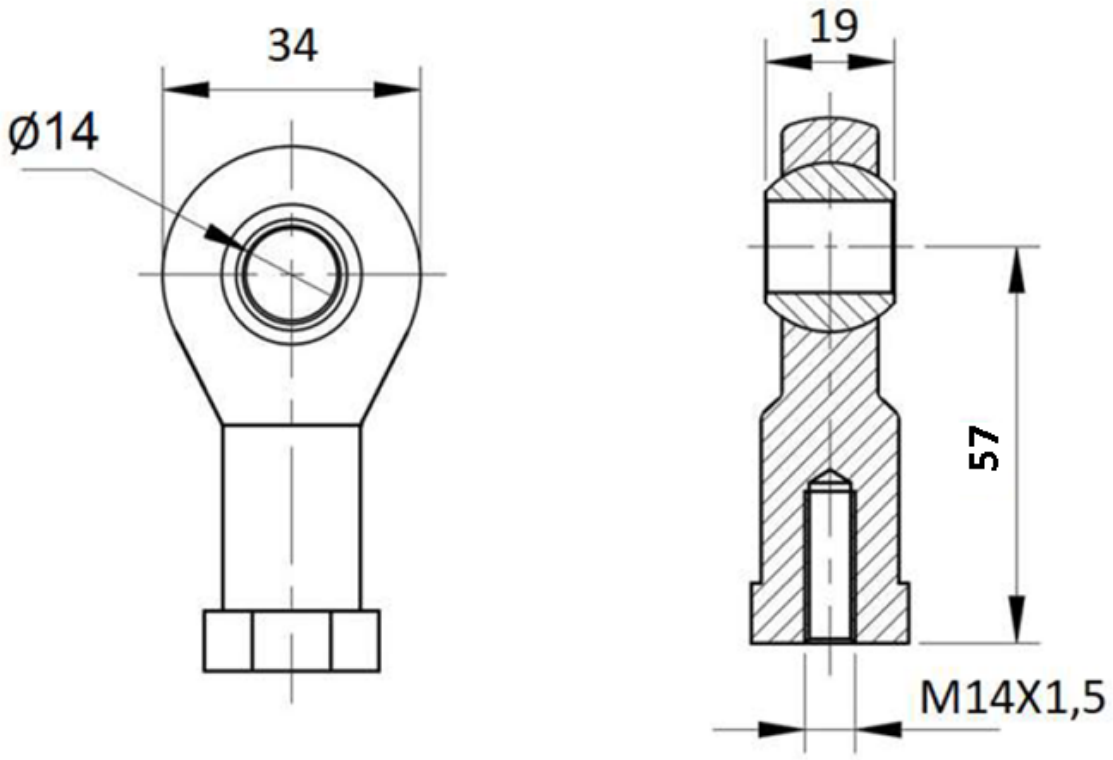
34
Ø14
19
57
M14X1,5