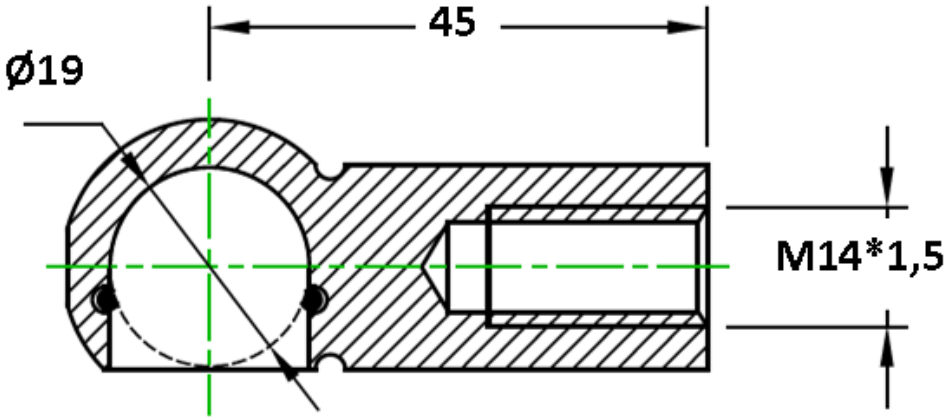
45
Ø19
M14*1,5

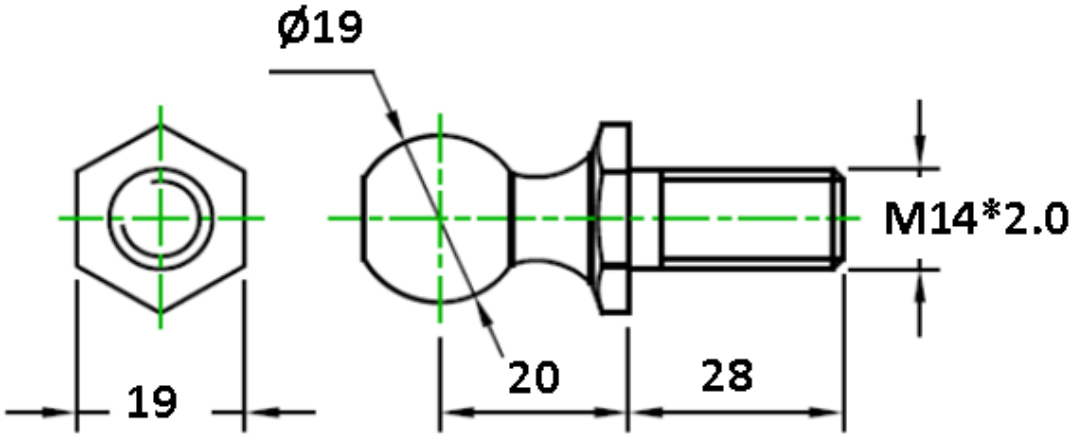
Ø19
M14*2.0
19
20
28