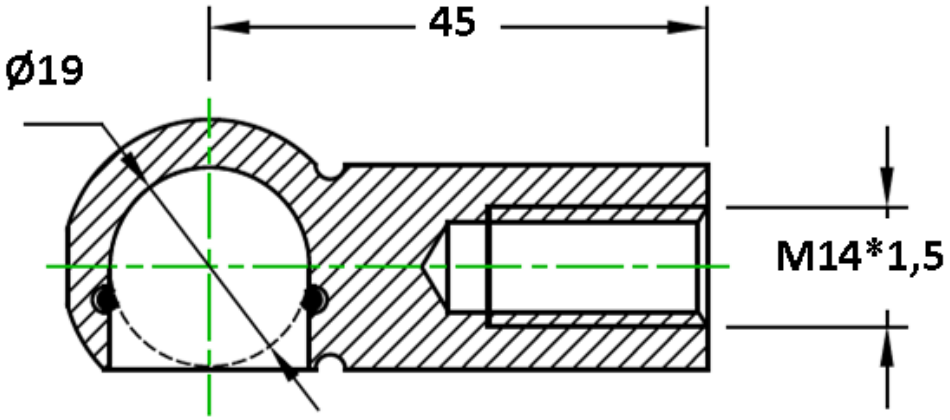
45
Ø19
M14*1,5

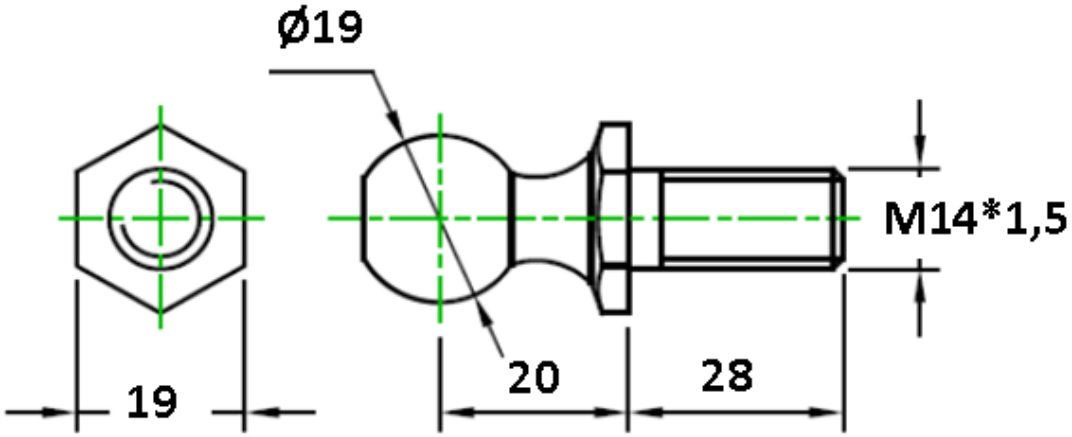
Ø19
M14*1,5
19
20
28