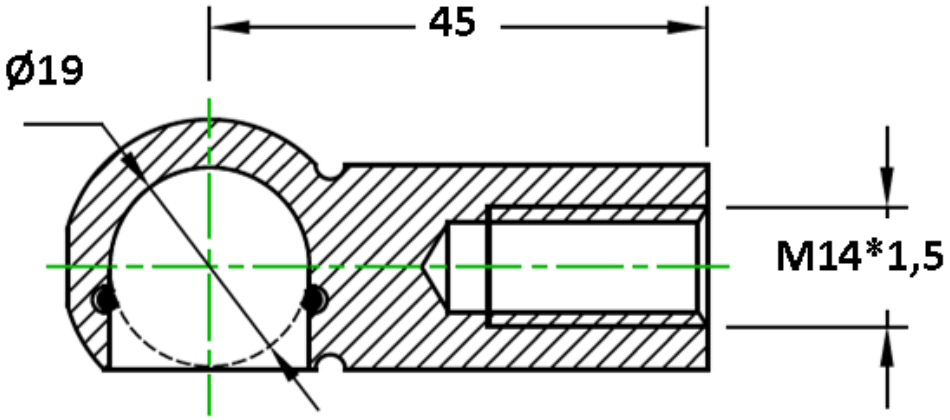
45
Ø19
M14*1,5